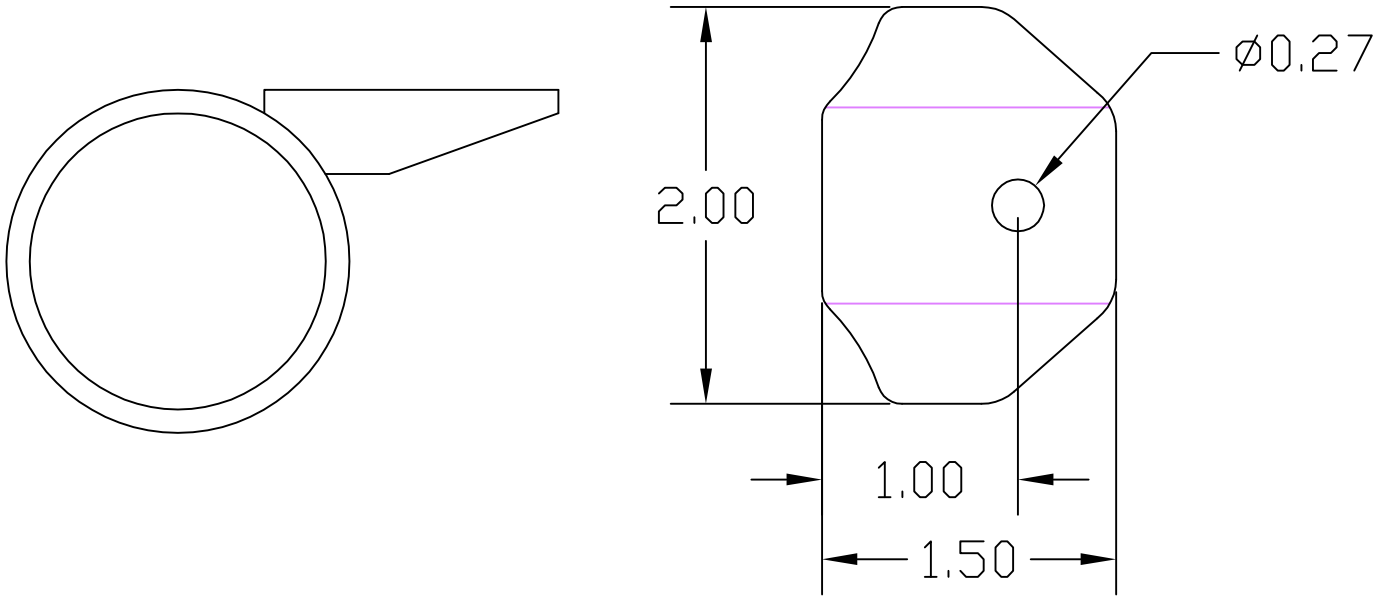
Ø0.27
2.00
1.00
1.50